Kettenräder KRF, Verzahnung gehärtet, ISO 08 B-1

Werkstoff: Stahl C45.

Einbaufertig, für diverse Wellendurchmesser.

Zähne gefräst und induktiv gehärtet (ca. HRC 50), Fertigbohrung H7 Rauwert R_a 1,6, Nut nach DIN 6885/1 auf Zahnspitze ausgerichtet, 2 Stellschraubengewinde, einmal auf Nut ausgerichtet, einmal 90° versetzt.

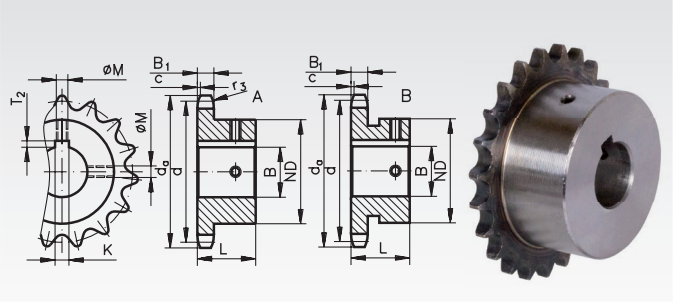

Bestellangaben: z.B.: Art.-Nr. 105 810 12, Kettenrad KRF, ISO 08 B-1, 10 Zähne, 12 mm Bohrung

ISO 08 B-1, Teilung 1/2 x 5/16", B_1 = 7,2 mm, c = 1,3 mm, r_3 = 13 mm

Artikel-Nr.	Zähne-zahl	Bohrung H7 mm	Aus-führung	d_a mm	d mm	ND mm	L mm	K H9 mm	T_2 mm	M	Gewicht kg
105 810 12	10	12	A	45,2	41,10	26	25	4	1,8	M3	0,109
105 810 14	10	14	B	45,2	41,10	29	25	5	2,3	M4	0,110
105 810 15	10	15	B	45,2	41,10	30	25	5	2,3	M4	0,126
105 810 16	10	16	B	45,2	41,10	31	25	5	2,3	M4	0,118
105 811 12	11	12	A	48,7	45,07	29	25	4	1,8	M3	0,139
105 811 14	11	14	A	48,7	45,07	29	25	5	2,3	M4	0,142
105 811 15	11	15	A	48,7	45,07	30	25	5	2,3	M4	0,146
105 811 16	11	16	A	48,7	45,07	31	25	5	2,3	M4	0,140
105 811 18	11	18	B	48,7	45,07	34	25	6	2,8	M5	0,158
105 811 19	11	19	B	48,7	45,07	35	25	6	2,8	M5	0,133
105 812 12	12	12	A	53,0	49,07	33	28	4	1,8	M3	0,200
105 812 14	12	14	A	53,0	49,07	33	28	5	2,3	M4	0,190
105 812 15	12	15	A	53,0	49,07	33	28	5	2,3	M4	0,200
105 812 16	12	16	A	53,0	49,07	33	28	5	2,3	M4	0,184
105 812 18	12	18	A	53,0	49,07	33	28	6	2,8	M5	0,174
105 812 19	12	19	A	53,0	49,07	35	28	6	2,8	M5	0,174
105 812 20	12	20	A	53,0	49,07	36	28	6	2,8	M5	0,166
105 812 22	12	22	B	53,0	49,07	38	28	6	2,8	M5	0,173
105 812 24	12	24	B	53,0	49,07	41	28	8	3,3	M6	0,176
105 812 25	12	25	B	53,0	49,07	42	28	8	3,3	M6	0,180
105 813 12	13	12	A	57,4	53,06	37	28	4	1,8	M3	0,260
105 813 14	13	14	A	57,4	53,06	37	28	5	2,3	M4	0,244
105 813 15	13	15	A	57,4	53,06	37	28	5	2,3	M4	0,236
105 813 16	13	16	A	57,4	53,07	37	28	5	2,3	M4	0,246
105 813 18	13	18	A	57,4	53,06	37	28	6	2,8	M5	0,219
105 813 20	13	20	A	57,4	53,07	37	28	6	2,8	M5	0,220
105 813 22	13	22	A	57,4	53,06	37	28	6	2,8	M5	0,190
105 813 24	13	24	B	57,4	53,06	42	28	8	3,3	M6	0,210
105 813 25	13	25	B	57,4	53,07	42	28	8	3,3	M6	0,216
105 813 28	13	28	B	57,4	53,07	45	28	8	3,3	M6	0,212
105 814 12	14	12	A	61,8	57,07	41	28	4	1,8	M3	0,313
105 814 14	14	14	A	61,8	57,07	41	28	5	2,3	M4	0,298
105 814 15	14	15	A	61,8	57,07	41	28	5	2,3	M4	0,362
105 814 16	14	16	A	61,8	57,07	41	28	5	2,3	M4	0,304
105 814 18	14	18	A	61,8	57,07	41	28	6	2,8	M5	0,275
105 814 19	14	19	A	61,8	57,07	41	28	6	2,8	M5	0,284
105 814 20	14	20	A	61,8	57,07	41	28	6	2,8	M5	0,276
105 814 22	14	22	A	61,8	57,07	41	28	6	2,8	M5	0,250
105 814 25	14	25	A	61,8	57,07	41	28	8	3,3	M6	0,236
105 814 28	14	28	B	61,8	57,07	45	28	8	3,3	M6	0,266
105 815 12	15	12	A	65,5	61,09	45	28	4	1,8	M3	0,375
105 815 14	15	14	A	65,5	61,09	45	28	5	2,3	M4	0,376
105 815 15	15	15	A	65,5	61,09	45	28	5	2,3	M4	0,358
105 815 16	15	16	A	65,5	61,09	45	28	5	2,3	M4	0,366
105 815 18	15	18	A	65,5	61,09	45	28	6	2,8	M5	0,336
105 815 19	15	19	A	65,5	61,09	45	28	6	2,8	M5	0,348
105 815 20	15	20	A	65,5	61,09	45	28	6	2,8	M5	0,340
105 815 22	15	22	A	65,5	61,09	45	28	6	2,8	M5	0,311
105 815 24	15	24	A	65,5	61,09	45	28	8	3,3	M6	0,308
105 815 25	15	25	A	65,5	61,09	45	28	8	3,3	M6	0,300
105 815 28	15	28	A	65,5	61,09	45	28	8	3,3	M6	0,272
105 815 30	15	30	A	65,5	61,09	47	28	8	3,3	M6	0,316
105 815 32	15	32	B	65,5	61,09	49	28	10	3,3	M8	0,300
105 816 15	16	15	A	69,5	65,10	50	28	5	2,3	M4	0,438
105 816 16	16	16	A	69,5	65,10	50	28	5	2,3	M4	0,433
105 816 18	16	18	A	69,5	65,10	50	28	6	2,8	M5	0,438
105 816 19	16	19	A	69,5	65,10	50	28	6	2,8	M5	0,416

Kettenräder KRF, Verzahnung gehärtet, ISO 08 B-1

Werkstoff: Stahl C45.

Einbaufertig, für diverse Wellendurchmesser.

Zähne gefräst und induktiv gehärtet (ca. HRC 50), Fertigbohrung H7 Rauwert R_a 1,6, Nut nach DIN 6885/1 auf Zahnspitze ausgerichtet, 2 Stellschraubengewinde, einmal auf Nut ausgerichtet, einmal 90° versetzt.

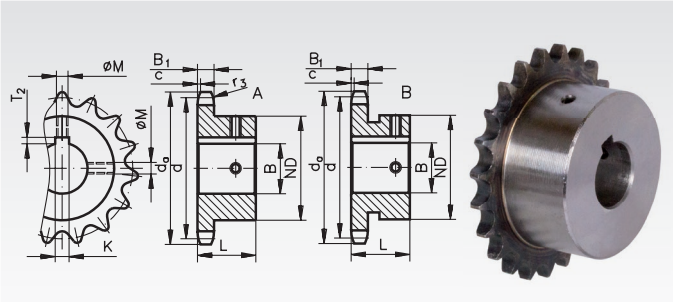

Bestellangaben: z.B.: Art.-Nr. 105 816 20, Kettenrad KRF, ISO 08 B-1, 16 Zähne, 20 mm Bohrung

ISO 08 B-1, Teilung 1/2 x 5/16“, B_1 = 7,2 mm, c = 1,3 mm, r_3 = 13 mm

Artikel-Nr.	Zähne-zahl	Bohrung H7 mm	Aus-führung	d_a mm	d mm	ND mm	L mm	K H9 mm	T_2 mm	M	Gewicht kg
105 816 20	16	20	A	69,5	65,10	50	28	6	2,8	M5	0,426
105 816 22	16	22	A	69,5	65,10	50	28	6	2,8	M5	0,412
105 816 24	16	24	A	69,5	65,10	50	28	8	3,3	M6	0,382
105 816 25	16	25	A	69,5	65,10	50	28	8	3,3	M6	0,382
105 816 28	16	28	A	69,5	65,10	50	28	8	3,3	M6	0,354
105 816 30	16	30	A	69,5	65,10	50	28	8	3,3	M6	0,336
105 816 32	16	32	B	69,5	65,10	53	28	10	3,3	M8	0,334
105 817 15	17	15	A	73,6	69,11	52	28	5	2,3	M4	0,486
105 817 16	17	16	A	73,6	69,11	52	28	5	2,3	M4	0,480
105 817 18	17	18	A	73,6	69,11	52	28	6	2,8	M5	0,486
105 817 19	17	19	A	73,6	69,11	52	28	6	2,8	M5	0,482
105 817 20	17	20	A	73,6	69,11	52	28	6	2,8	M5	0,472
105 817 22	17	22	A	73,6	69,11	52	28	6	2,8	M5	0,444
105 817 24	17	24	A	73,6	69,11	52	28	8	3,3	M6	0,438
105 817 25	17	25	A	73,6	69,11	52	28	8	3,3	M6	0,428
105 817 28	17	28	A	73,6	69,11	52	28	8	3,3	M6	0,402
105 817 30	17	30	A	73,6	69,11	52	28	8	3,3	M6	0,388
105 817 32	17	32	A	73,6	69,11	52	28	10	3,3	M8	0,342
105 818 16	18	16	A	77,8	73,14	56	28	5	2,3	M4	0,564
105 818 18	18	18	A	77,8	73,14	56	28	6	2,8	M5	0,510
105 818 19	18	19	A	77,8	73,14	56	28	6	2,8	M5	0,542
105 818 20	18	20	A	77,8	73,14	56	28	6	2,8	M5	0,550
105 818 22	18	22	A	77,8	73,14	56	28	6	2,8	M5	0,519
105 818 24	18	24	A	77,8	73,14	56	28	8	3,3	M6	0,516
105 818 25	18	25	A	77,8	73,14	56	28	8	3,3	M6	0,510
105 818 28	18	28	A	77,8	73,14	56	28	8	3,3	M6	0,466
105 818 30	18	30	A	77,8	73,14	56	28	8	3,3	M6	0,464
105 818 32	18	32	A	77,8	73,14	56	28	10	3,3	M8	0,420
105 818 35	18	35	A	77,8	73,14	56	28	10	3,3	M8	0,406
105 818 38	18	38	A	77,8	73,14	56	28	10	3,3	M8	0,345
105 819 16	19	16	A	81,7	77,16	60	28	5	2,3	M4	0,644
105 819 18	19	18	A	81,7	77,16	60	28	6	2,8	M5	0,632
105 819 19	19	19	A	81,7	77,16	60	28	6	2,8	M5	0,624
105 819 20	19	20	A	81,7	77,16	60	28	6	2,8	M5	0,636
105 819 22	19	22	A	81,7	77,16	60	28	6	2,8	M5	0,606
105 819 24	19	24	A	81,7	77,16	60	28	8	3,3	M6	0,624
105 819 25	19	25	A	81,7	77,16	60	28	8	3,3	M6	0,584
105 819 28	19	28	A	81,7	77,16	60	28	8	3,3	M6	0,550
105 819 30	19	30	A	81,7	77,16	60	28	8	3,3	M6	0,548
105 819 32	19	32	A	81,7	77,16	60	28	10	3,3	M8	0,550
105 819 35	19	35	A	81,7	77,16	60	28	10	3,3	M8	0,488
105 819 38	19	38	A	81,7	77,16	60	28	10	3,3	M8	0,430
105 820 16	20	16	A	85,8	81,19	64	28	5	2,3	M4	0,730
105 820 18	20	18	A	85,8	81,19	64	28	6	2,8	M5	0,614
105 820 19	20	19	A	85,8	81,19	64	28	6	2,8	M5	0,716
105 820 20	20	20	A	85,8	81,19	64	28	6	2,8	M5	0,740
105 820 22	20	22	A	85,8	81,19	64	28	6	2,8	M5	0,694
105 820 24	20	24	A	85,8	81,19	64	28	8	3,3	M6	0,710
105 820 25	20	25	A	85,8	81,19	64	28	8	3,3	M6	0,700
105 820 28	20	28	A	85,8	81,19	64	28	8	3,3	M6	0,672
105 820 30	20	30	A	85,8	81,19	64	28	8	3,3	M6	0,652
105 820 32	20	32	A	85,8	81,19	64	28	10	3,3	M8	0,595
105 820 35	20	35	A	85,8	81,19	64	28	10	3,3	M8	0,610
105 820 38	20	38	A	85,8	81,19	64	28	10	3,3	M8	0,522
105 821 16	21	16	A	89,7	85,22	68	28	5	2,3	M4	0,825
105 821 18	21	18	A	89,7	85,22	68	28	6	2,8	M5	0,819
105 821 19	21	19	A	89,7	85,22	68	28	6	2,8	M5	0,811

Kettenräder KRF, Verzahnung gehärtet, ISO 08 B-1

Werkstoff: Stahl C45.

Einbaufertig, für diverse Wellendurchmesser.

Zähne gefräst und induktiv gehärtet (ca. HRC 50), Fertigbohrung H7 Rauwert R_a 1,6, Nut nach DIN 6885/1 auf Zahnspitze ausgerichtet, 2 Stellschraubengewinde, einmal auf Nut ausgerichtet, einmal 90° versetzt.

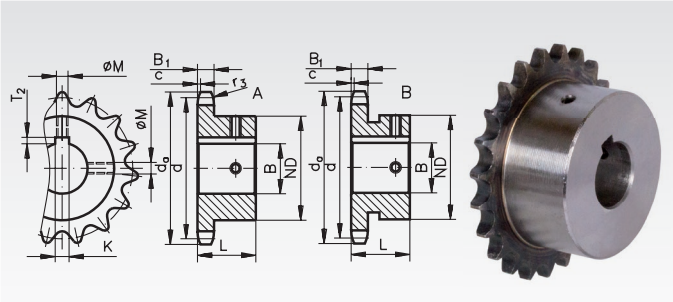

Bestellangaben: z.B.: Art.-Nr. 105 821 20, Kettenrad KRF, ISO 08 B-1, 21 Zähne, 20 mm Bohrung

ISO 08 B-1, Teilung 1/2 x 5/16“, B_1 = 7,2 mm, c = 1,3 mm, r_3 = 13 mm

Artikel-Nr.	Zähne-zahl	Bohrung H7 mm	Aus-führung	d_a mm	d mm	ND mm	L mm	K H9 mm	T_2 mm	M	Gewicht kg
105 821 20	21	20	A	89,7	85,22	68	28	6	2,8	M5	0,702
105 821 22	21	22	A	89,7	85,22	68	28	6	2,8	M5	0,786
105 821 25	21	25	A	89,7	85,22	68	28	8	3,3	M6	0,782
105 821 30	21	30	A	89,7	85,22	68	28	8	3,3	M6	0,750
105 821 32	21	32	A	89,7	85,22	68	28	10	3,3	M8	0,689
105 821 35	21	35	A	89,7	85,22	68	28	10	3,3	M8	0,686
105 821 38	21	38	A	89,7	85,22	68	28	10	3,3	M8	0,613
105 822 16	22	16	A	93,8	89,24	70	28	5	2,3	M4	0,886
105 822 18	22	18	A	93,8	89,24	70	28	6	2,8	M5	0,881
105 822 19	22	19	A	93,8	89,24	70	28	6	2,8	M5	0,872
105 822 20	22	20	A	93,8	89,24	70	28	6	2,8	M5	0,816
105 822 22	22	22	A	93,8	89,24	70	28	6	2,8	M5	0,850
105 822 24	22	24	A	93,8	89,24	70	28	8	3,3	M6	0,835
105 822 25	22	25	A	93,8	89,24	70	28	8	3,3	M6	0,858
105 822 28	22	28	A	93,8	89,24	70	28	8	3,3	M6	0,795
105 822 30	22	30	A	93,8	89,24	70	28	8	3,3	M6	0,808
105 822 32	22	32	A	93,8	89,24	70	28	10	3,3	M8	0,750
105 822 35	22	35	A	93,8	89,24	70	28	10	3,3	M8	0,754
105 822 38	22	38	A	93,8	89,24	70	28	10	3,3	M8	0,681
105 823 19	23	19	A	98,2	93,27	70	28	6	2,8	M5	0,902
105 823 20	23	20	A	98,2	93,27	70	28	6	2,8	M5	0,848
105 823 22	23	22	A	98,2	93,27	70	28	6	2,8	M5	0,884
105 823 24	23	24	A	98,2	93,27	70	28	8	3,3	M6	0,866
105 823 25	23	25	A	98,2	93,27	70	28	8	3,3	M6	0,884
105 823 28	23	28	A	98,2	93,27	70	28	8	3,3	M6	0,827
105 823 30	23	30	A	98,2	93,27	70	28	8	3,3	M6	0,844
105 823 32	23	32	A	98,2	93,27	70	28	10	3,3	M8	0,781
105 823 35	23	35	A	98,2	93,27	70	28	10	3,3	M8	0,780
105 823 38	23	38	A	98,2	93,27	70	28	10	3,3	M8	0,713
105 824 19	24	19	A	101,8	97,29	70	28	6	2,8	M5	0,931
105 824 20	24	20	A	101,8	97,92	70	28	6	2,8	M5	0,880
105 824 22	24	22	A	101,8	97,29	70	28	6	2,8	M5	0,908
105 824 24	24	24	A	101,8	97,29	70	28	8	3,3	M6	0,896
105 824 25	24	25	A	101,8	97,29	70	28	8	3,3	M6	0,830
105 824 28	24	28	A	101,8	97,29	70	28	8	3,3	M6	0,804
105 824 30	24	30	A	101,8	97,29	70	28	8	3,3	M6	0,882
105 824 32	24	32	A	101,8	97,29	70	28	10	3,3	M8	0,816
105 824 35	24	35	A	101,8	97,29	70	28	10	3,3	M8	0,824
105 824 38	24	38	A	101,8	97,29	70	28	10	3,3	M8	0,745
105 825 19	25	19	A	105,8	101,33	70	28	6	2,8	M5	0,968
105 825 20	25	20	A	105,8	101,33	70	28	6	2,8	M5	0,820
105 825 22	25	22	A	105,8	101,33	70	28	6	2,8	M5	0,946
105 825 24	25	24	A	105,8	101,33	70	28	8	3,3	M6	0,872
105 825 25	25	25	A	105,8	101,33	70	28	8	3,3	M6	0,868
105 825 28	25	28	A	105,8	101,33	70	28	8	3,3	M6	0,842
105 825 30	25	30	A	105,8	101,33	70	28	8	3,3	M6	0,824
105 825 32	25	32	A	105,8	101,33	70	28	10	3,3	M8	0,841
105 825 35	25	35	A	105,8	101,33	70	28	10	3,3	M8	0,864
105 825 38	25	38	A	105,8	101,33	70	28	10	3,3	M8	0,775
105 830 25	30	25	A	126,1	121,50	80	30	8	3,3	M6	1,314
105 830 28	30	28	A	126,1	121,50	80	30	8	3,3	M6	1,284
105 830 30	30	30	A	126,1	121,50	80	30	8	3,3	M6	1,366
105 830 32	30	32	A	126,1	121,50	80	30	10	3,3	M8	1,279
105 830 35	30	35	A	126,1	121,50	80	30	10	3,3	M8	1,314
105 830 38	30	38	A	126,1	121,50	80	30	10	3,3	M8	1,213